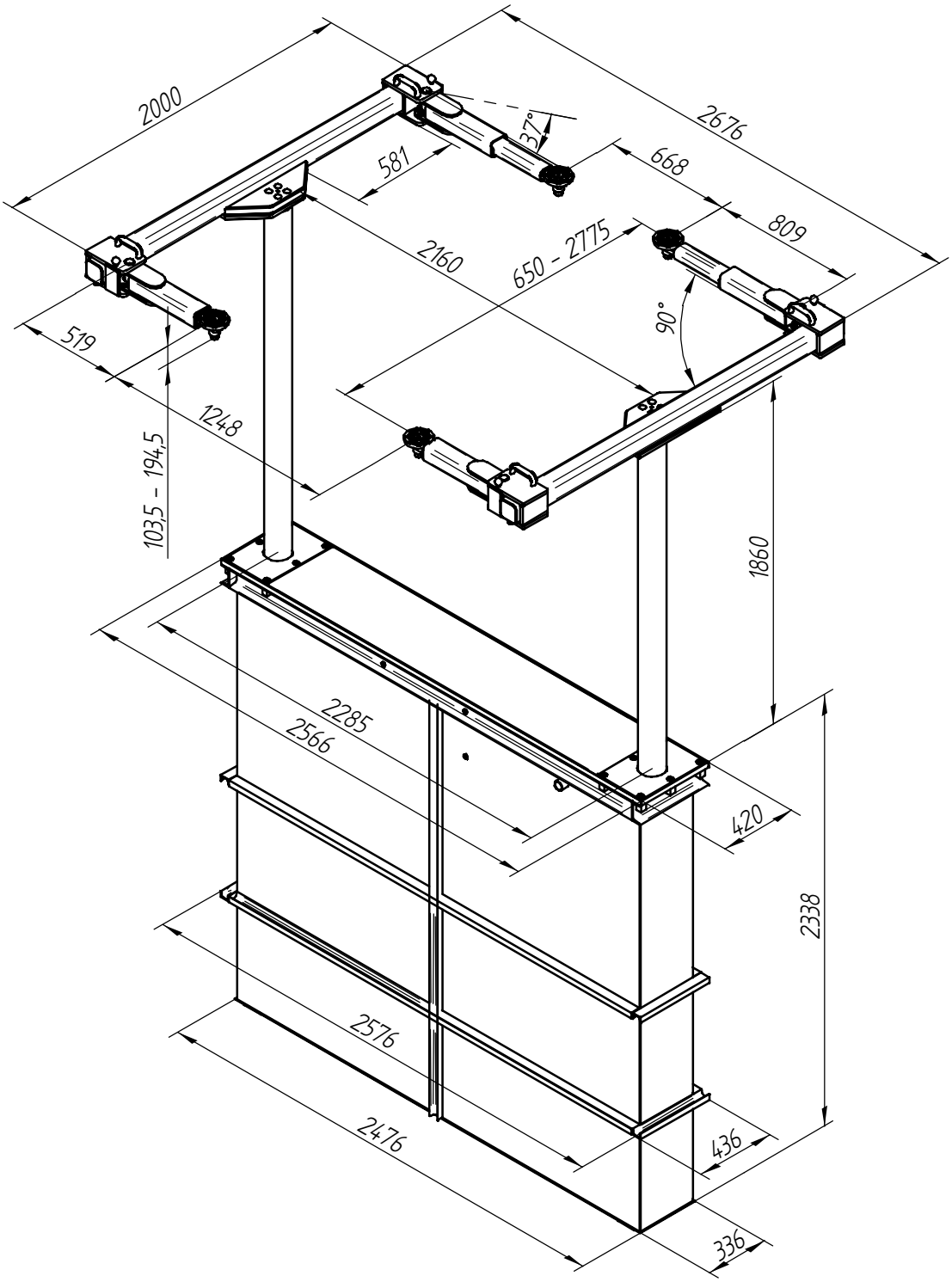
2000
2676
37°
581
668
809
2160
650 - 2775
90°
519
1248
103,5 - 194,5
1860
2285
2566
420
2338
2576
2476
436
336